KVE 162

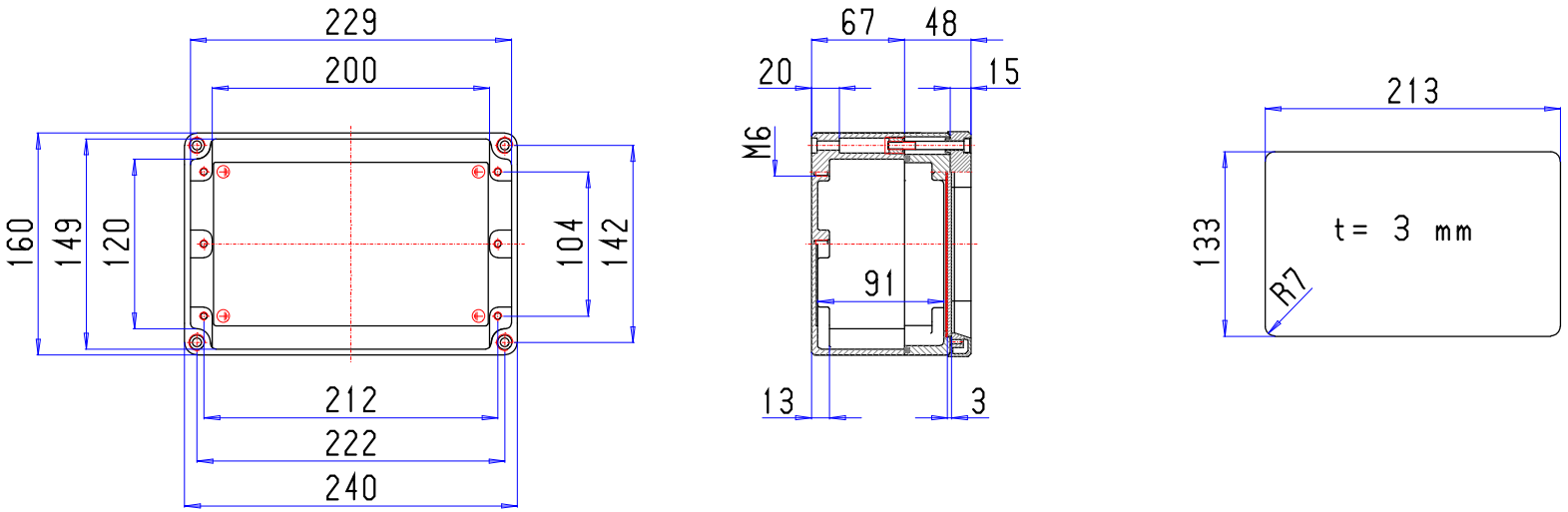
229
200
160
149
120
104
142
212
222
240
67
48
20
15
M6
91
13
3
213
133
t = 3 mm
R7