KCE 200

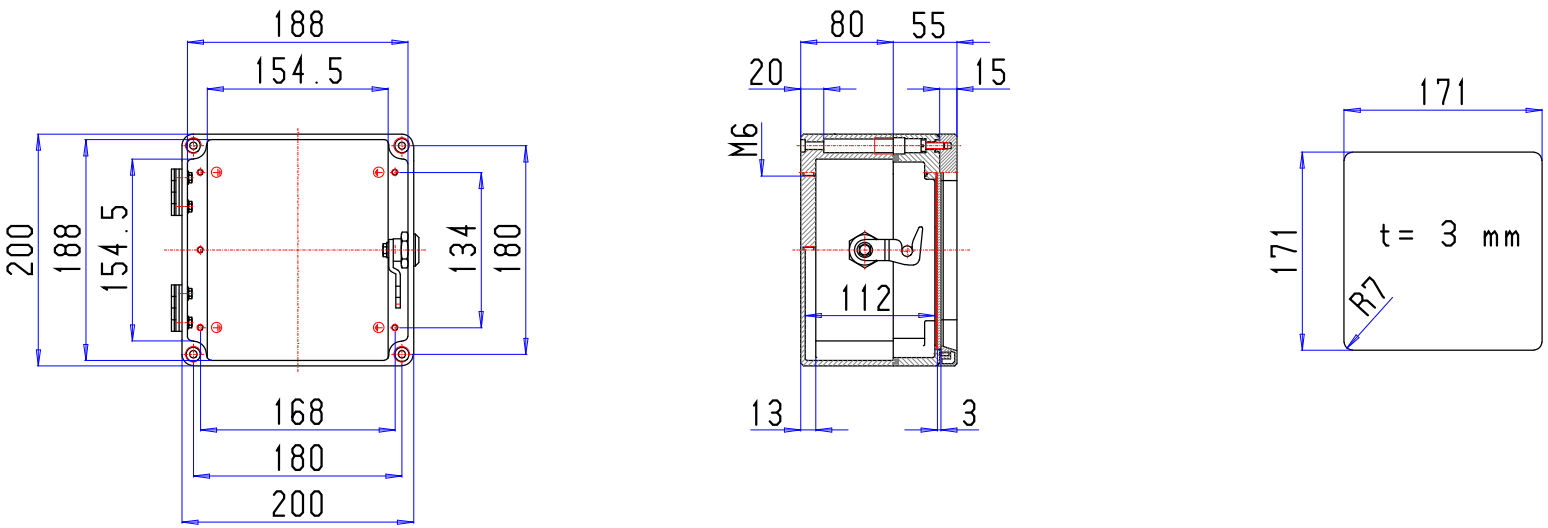
188
154.5
200
188
154.5
134
180
168
180
200
80
55
20
15
M6
112
13
3
171
171
t= 3 mm
R7