AH 124

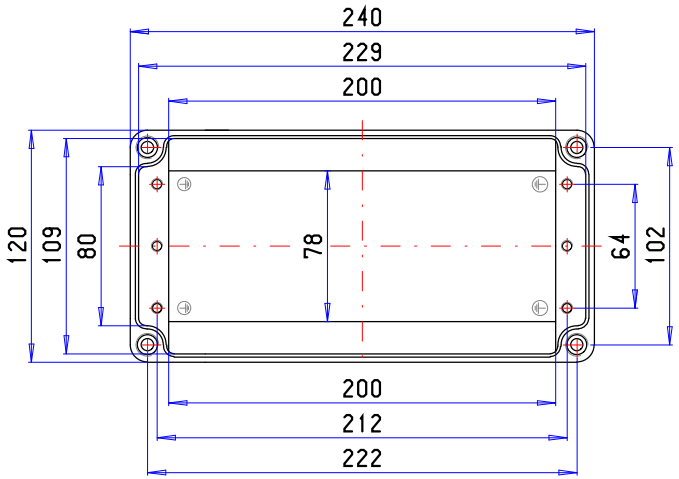
240
229
200
120
109
80
78
64
102
200
212
222

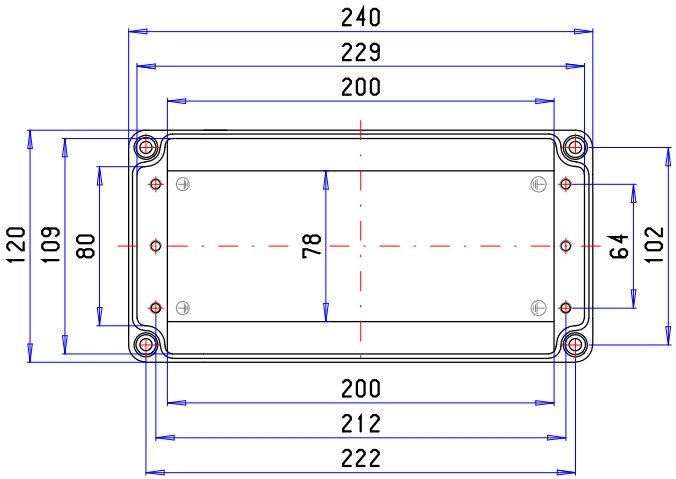
240
229
200
120
109
80
78
64
102
200
212
222

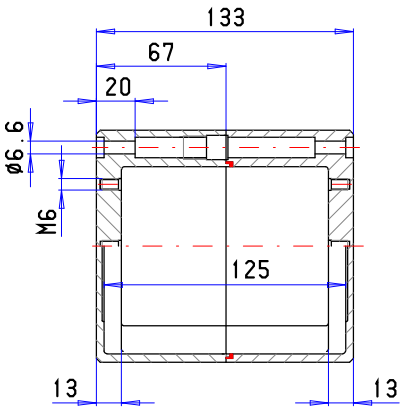
133
67
20
ø6.6
M6
125
13
13