KSE 166

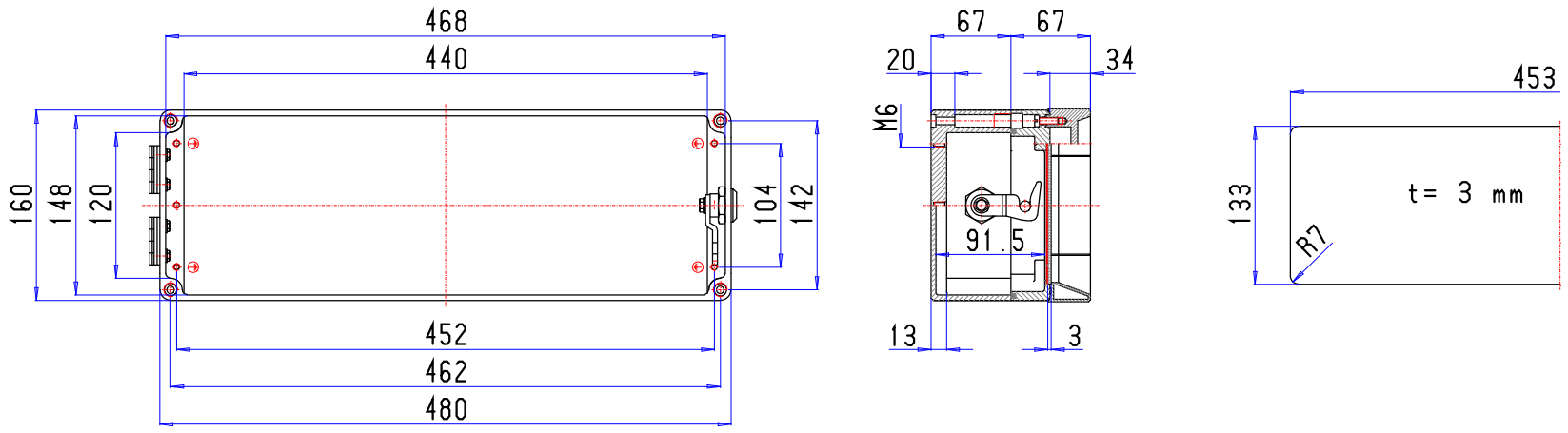
468
440
160
148
120
104
142
452
462
480
67
67
20
34
M6
91.5
13
3
453
133
t= 3 mm
R7