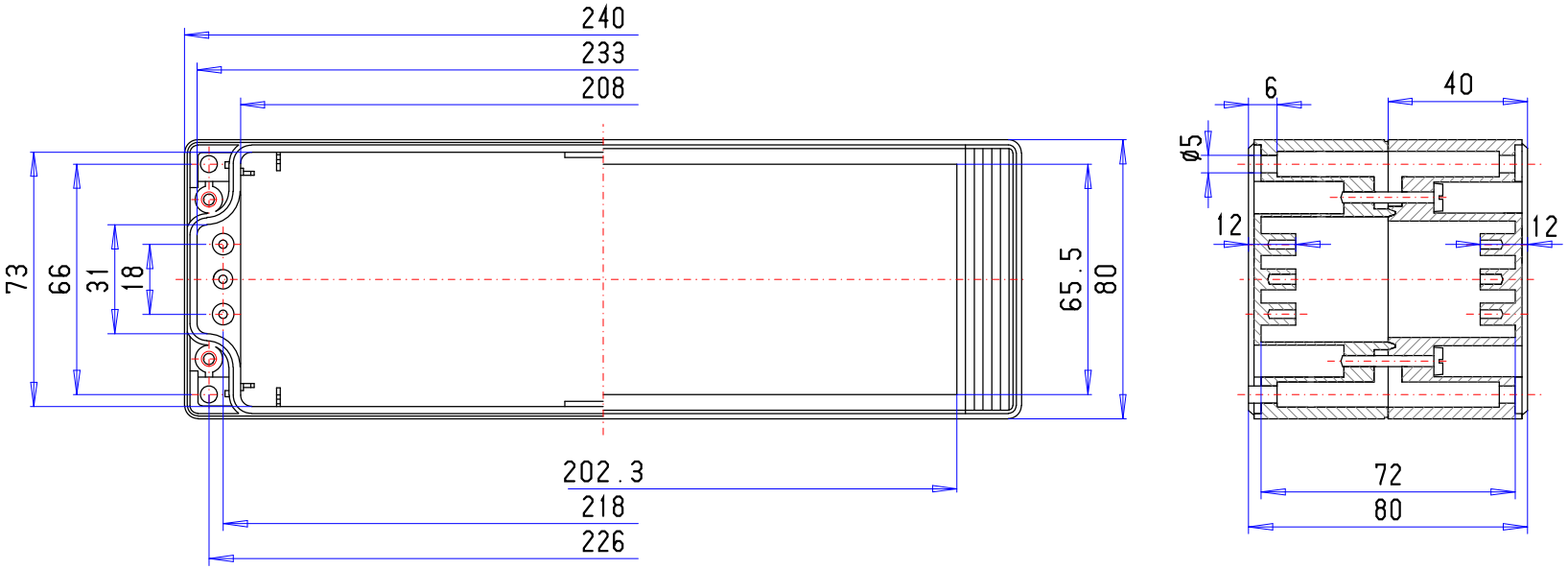TA 086