KVE 322

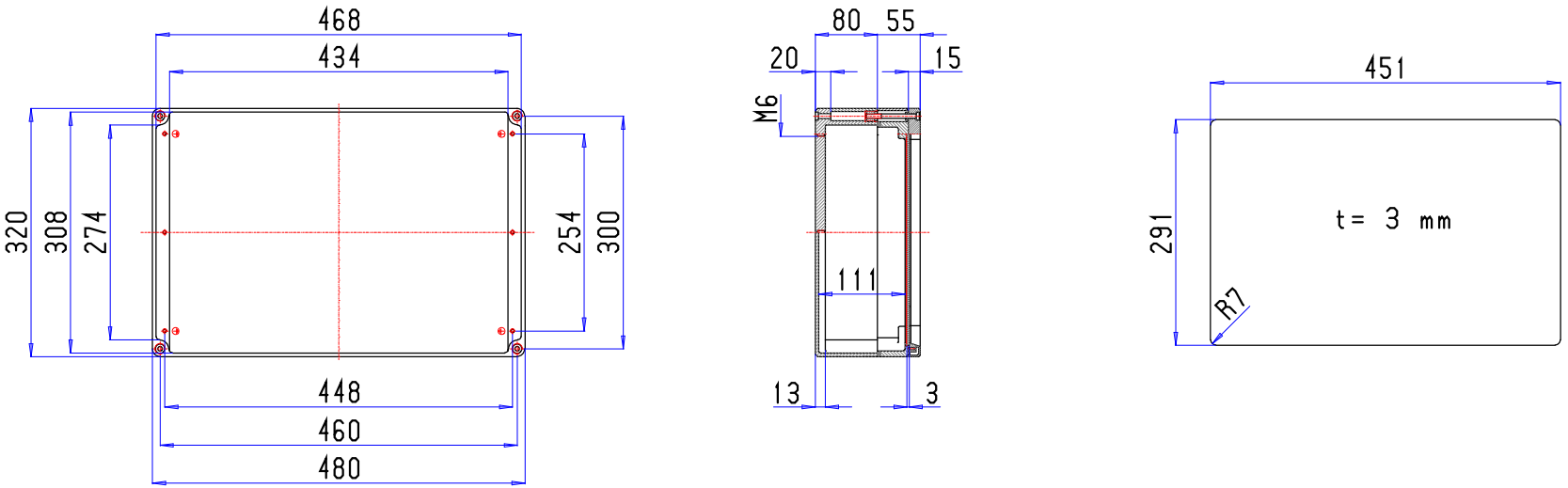
468
434
320
308
274
254
300
448
460
480
80
55
20
15
M6
111
13
3
451
291
t = 3 mm
R7